Diana 80

Paperontziak Ágora seriea

29,50 Kg
Pisua guztira saskirik gabe

65 L
Edukiera

1.020 mm
Altuera guztira

420 mm
Gehienezko diametroa

EZAUGARRI TEKNIKOAK

Goi mailako indargarriz egindako gorputz, tapakia, oinarri eta ertzak ditu, aluminio galdatu granailatuz ekoitziak eta oxiron kolore grisez margotuak. Elementu metaliko gehienak altzairu herdoilezinez edo aluminio galdatuz eginak daude.

80 litroko gorputz zirkularrak husteko ate bat du, eta horren barruan gordetzen dira hondakinak. Inork manipulatu ez ditzan, itxiera-sistema bat aurreikusi da, hiruki formako giltza estandar bat duena.

65 litro erabilgarri ditu saskiak, eta uztai indargarri bat du goiko aldean. Helduleku bat du gorputzean txertatua, mantentze-lanak egiten dituen pertsonalak errazago hustu dezan.

Jatorrizko saskiaren ordez bilketa-poltsa batez hornituta ere eskain liteke. Bi osagairen gaikako zabor-bilketa egiteko ere erabil daiteke, bi ataletan banatutako saski batez hornituta eskainiz gero.

Arteka bertikalez diseinatua dago eta osotasun hori indartu eta originaltasuna eta dotorezia eskaintzen diote. Arteka horiek zaildu egiten dute produktuaren gorputzean kartelak eta eranskailuak itsastea.

120 x 120 mm-ko gehienezko neurriak dituen eta gorputzean kokatuta dagoen txapa baten bitartez pertsonalizatu daiteke.

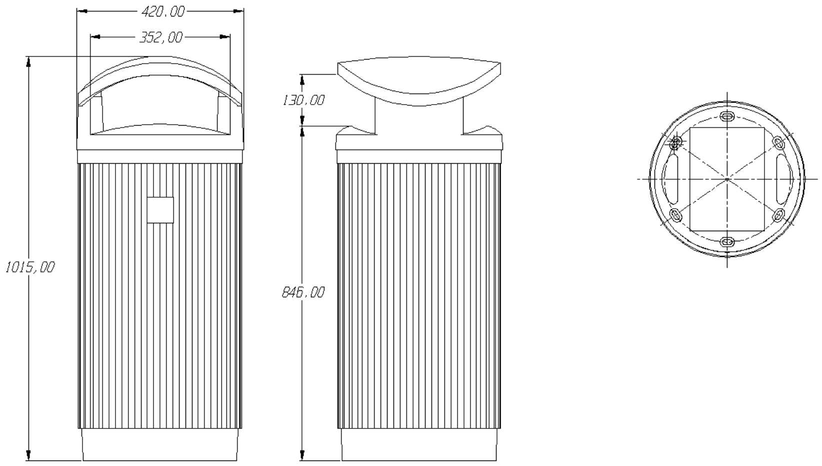

CONTENUR

Diana 80

Paperontziak Ágora seriea

KALITATEA

ERGONOMÍA

DISEINUA

EKIPAMENDUAK

Zigarroak itzaltzeko txapa bat du gorputzari atxikia, eta eskaera eginez gero, hautsontzi batekin ere eskaini liteke.

Bandalismoaren aurkako oinarria du, gorputzean txertatua; 12 mm-ko diametroa duten hedapen bidezko sei euskarri unibertsalen bidez finkatzen da erraz eta segurtasunez lurrean.

Diseinua

Personalizazioa

Garbitzen erraza

Mantentze-lan erraza

Manutatzen erraza

Husten erraza