Diana 80

Papeleiras Serie Ágora

29,50 Kg
Peso sen cesto

65L
Capacidade

1.020 mm
Altura total

420 mm
Diámetro máximo

CARACTERISTICAS

Corpo, e base fabricados en fundición de aluminio granallado e pintado en cor gris oxirón. A maioría dos elementos metálicos están fabricados en aceiro inoxidable ou fundición de aluminio.

O corpo circular de 80 litros alberga a comporta de baleirado e é o lugar onde se depositan os refugallos.

Para evitar manipulacións non desexadas tense previsto un sistema de peche equipado cunha chave triangular estándar.

Posibilidade de equipala cunha bolsa de recollida en lugar do seu cesto orixinal. Tamén pódese utilizar para a recollida selectiva de dous compoñentes no caso de que se equipe cunha cesta bi-compartida.

Deseñada con acanaladuras verticais que reforzan o conxunto e proporcionan orixinalidade e elegancia. As acanaladuras dificultan a colocación de carteis e adhesivos no corpo do produto.

Personalización mediante unha chapa colocada no corpo dunha dimensión máxima de 120 x120 mm.

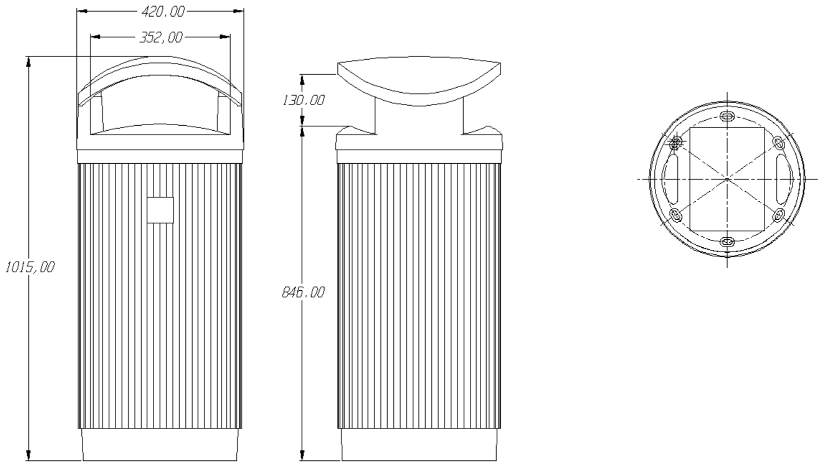

Diana 80

Papeleiras Serie Ágora

CALIDADE

ERGONOMÍA

DESEÑO

EQUIPAMENTO

Chapa apaga cigarros integrada no corpo, por encarga pódese subministrar cun cinceiro.

Cesto de 65 litros útiles cun aro superior de reforzo na parte superior. Está equipado cunha asa integrada para facilitar os labores de baleirado ao persoal de mantemento.

Base de apoio antivandálica integrada no corpo; fíxase ao pavimento de forma fácil e segura mediante seis puntos de fixación universais de expansión de 12 mm. de diámetro.

- Deseño
- Personalizable
- Facilidade de limpeza
- Fácil mantemento
- Montaxe sinxela
- Facilidade de baleirado