CONTENUR

Barcelona
Paperontziak

Erdizirkularra: 15 Kg
Zirkularra: 14, 4 / 16 Kg
Pisua euskarriarekin

Erdizirkularra: 35
Zirkularra: 50 / 70 L
Edukiera

530 mm
Saskiaren altuera

Erdizirkularra: 450 mm
Zirkularra: 390 mm
450 mm
Saskiaren diametroa

EZAUGARRI TEKNIKOAK

Bartzelona paperontzia erabilera anitzetarako modelo sendo bat da, eta bi bertsio ditu: zirkularra eta erdizirkularra, eta hiriko toki desberdinetan, pasealekuetan, lorategietan, parkeetan eta abarretan kokatzeko diseinatua dago.

Saskiak 35 litro izan ditzake bertsio erdizirkularrean eta 50 edo 70 litroko edukiera modelo zirkularrean; 1,5 mmko lodiera duen altzairuzko xafla zulatuan egina dago, 30 x 15 x 1,5 mm-ko profil obalatua duten bi hodiekin indartua, eta erraz desmuntatu daiteke, mantentzelanetako langileei manipulazio eta hustuketarako lanak errazteari begira.

Bertsio zirkularraren Euskarriak H formako altzairuzko egitura bat du, 60 x 20 x1,5 mm-ko lodiera duen profil obal batez egina eta sarraila batez hornitua.

Barcelona 35
erdizirkularra

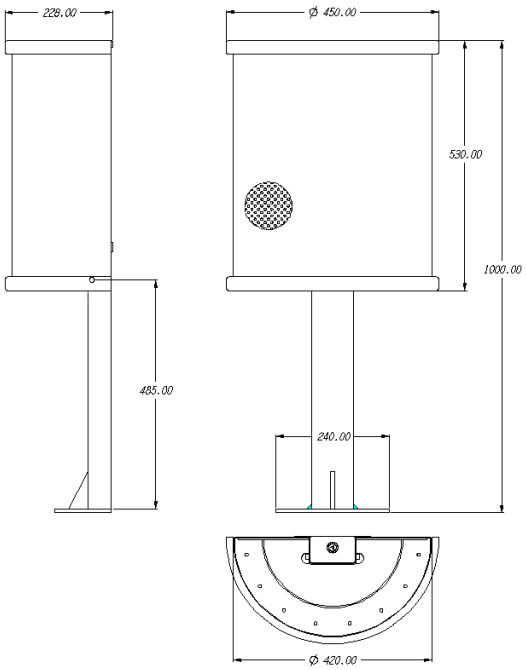

Barcelona 50
zirkularra

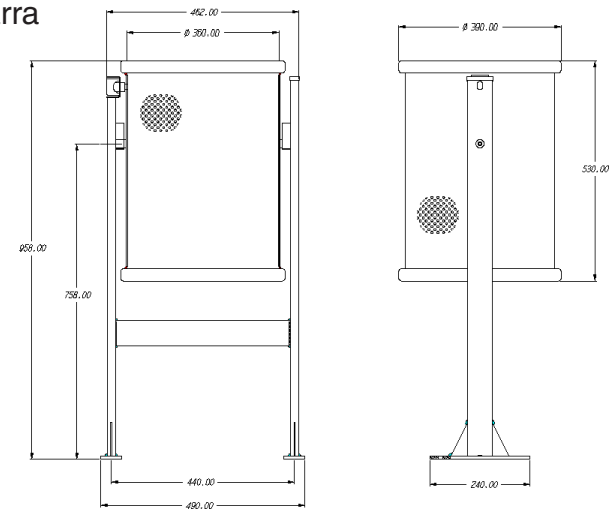

CONTENUR

Barcelona
Paperontziak

KALITATEA

ERGONOMÍA

FUNTZIONALITATEA

EKIPAMENDUAK

Bertsio erdizirkularraren euskarria, berriz, 90 x 50 x 2 mm-ko lodiera duen altzairuzko hodi bat da, eta hau ere sarrailaz hornitua dago.

Bartzelona paperontzian erabilitako pintura kanpoalderako poliester hautsa da, robot bidez aplikatua eta labe automatikoan gogortua.

Osagai guztiak oxidazioaren aurka tratatu dira kataforesi bitartez, eta horrela, korrosio-punturik egongo ez dela bermatzen da, eta horrez gain, muturreko klimatologiabaldintzekiko erresistentzia handia eskaintzen du.

Herdoiltzearen aurako tratamendua

Erresistentea

Garbitzen erraza

Mantentze-lan erraza

Manutatzen erraza

Husten erraza