CONTENUR

Barcelona
Papeleiras

Semicircular: 15 Kg
Circular:14, 4 / 16 Kg

Peso con soporte

Semicircular: 35
Circular: 50 / 70 L

Capacidade

530 mm

Altura cesta

Semicircular: 450 mm
Circular: 390 mm
450 mm

Diámetro cesta

CARACTERISTICAS

A papeleira Barcelona é un modelo versátil e resistente, en dúas versións: circular e semicircular. Foi deseñada para a súa instalación en diferentes localizacións urbanas, paseos, xardíns, parques, etc.

A cesta pode ser de 35 litros para a versión semicircular e de 50 ou 70 litros de capacidade para o modelo circular; está fabricada en chapa perforada de aceiro de 1,5 mm. de espesura, reforzada con dous tubos de perfil ovalado de 30 X 15 x 1,5 mm; facilmente desmontable para simplificar os labores de manipulación e baleirado ao persoal de mantemento.

O Soporte da versión circular consiste nunha estructura de aceiro en forma de H con perfil oval de 60 x 20 x 1,5 mm de espesura, equipado con pechadura.

O soporte da versión semicircular é un tubo de aceiro de 90 x 50 x 2 mm de espesura equipado con cerradura.

Barcelona 35 Semicircular

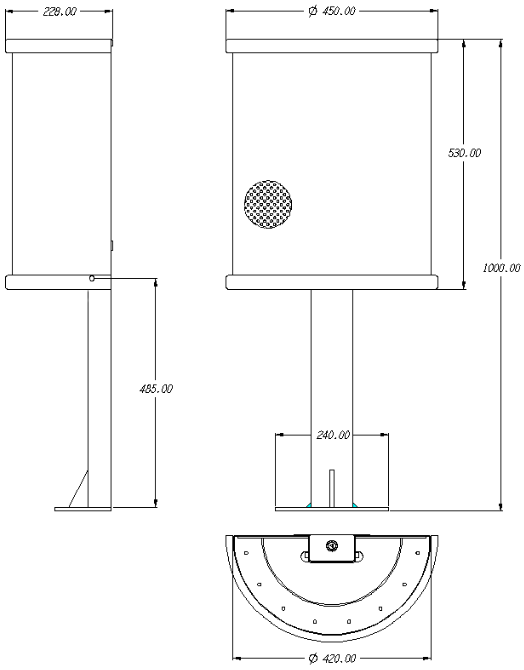

Barcelona 50 Circular

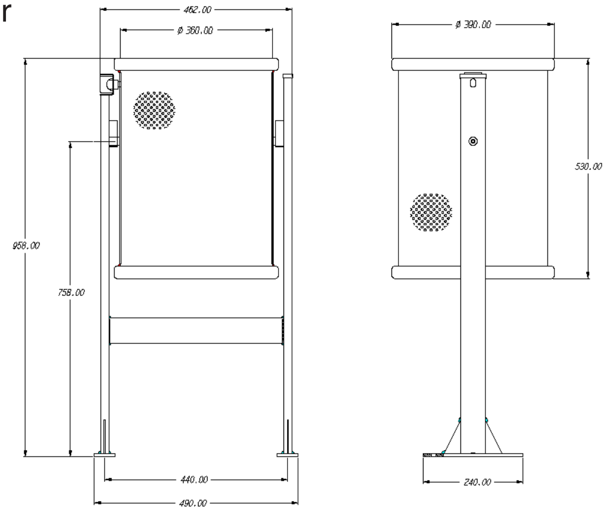

CONTENUR

Barcelona
Papeleiras

CALIDADE

ERGONOMÍA

FUNCIONALIDADE

EQUIPAMENTO

A papeleira Barcelona está tratada con pintura de poliéster en po para exteriores, aplicada mediante robot con endurecemento en forno automático.

Tódolos elementos foron tratados contra a oxidación mediante cataforese, garantindo deste xeito a ausencia de puntos de corrosión, ademais dunha alta resistencia a condicións climatolóxicas extremas.

Tratamento antioxidacion

Resistente

Fácil limpeza

Fácil mantemento

Montaxe sincela

Facilidade de baleirado